LUTEC

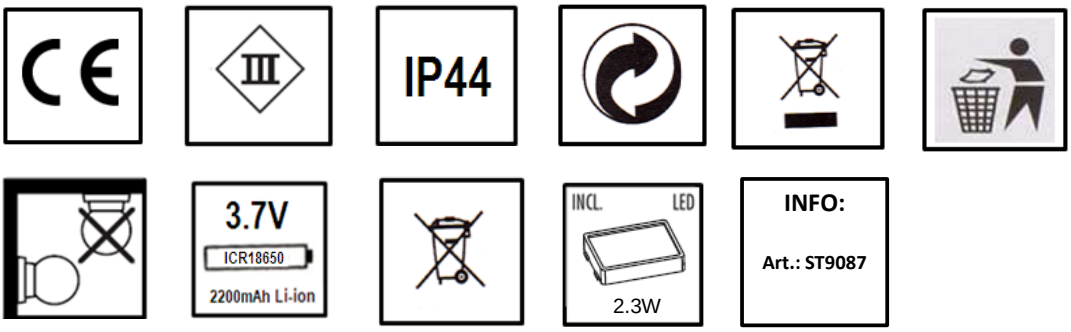

INFO:

Art.: ST9087

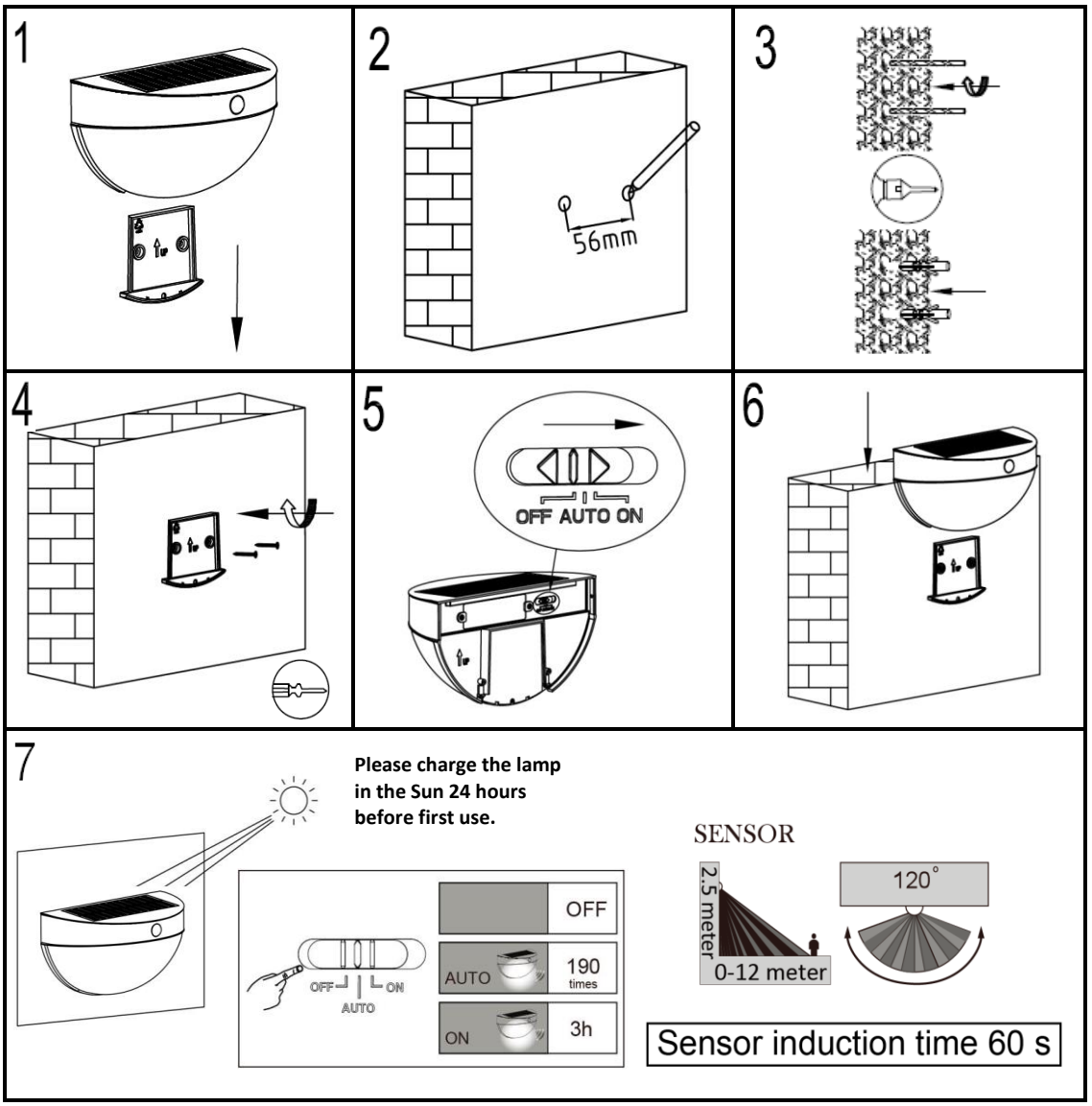

Please charge the lamp in the Sun 24 hours before first use.

Achtung:
* Die Batterie nicht in Feuer legen - Explosionsgefahr
* Die Batterie nicht in Wasser legen
* Das Solarpanel an einem sonnigen Ort platzieren. Ladezeit 3 Stunden bei sonnigem Wetter; 5 Stunden hinter einer Glasscheibe.
* Wir empfehlen, den Akku vor dem erstem Gebrauch 24 Stunden laden zu lassen: Schalter auf OFF und Laden lassen, dann Schalter auf AUTO -> Lampe leuchtet in Verbindung mit Dunkelheit und Bewegung - Schalter auf ON -> Lampe leuchtet permanent.

Important Safety Information:
• Do not put the battery in fire - it may explode.
• Do not immerse into water.
• Do not expose the light to fire or intense heat as the battery may explode.
• The solar charger board should be set in a sunny area, where maximum sunlight can be collected. Typically, the solar board should face a direction (south) where sunlight can charge the board for at least 3 hours per day (5 hours per day if behind glass). It is suggested to charge the light for 24 hours before first use.

AKKU-Wechsel / Battery-Change

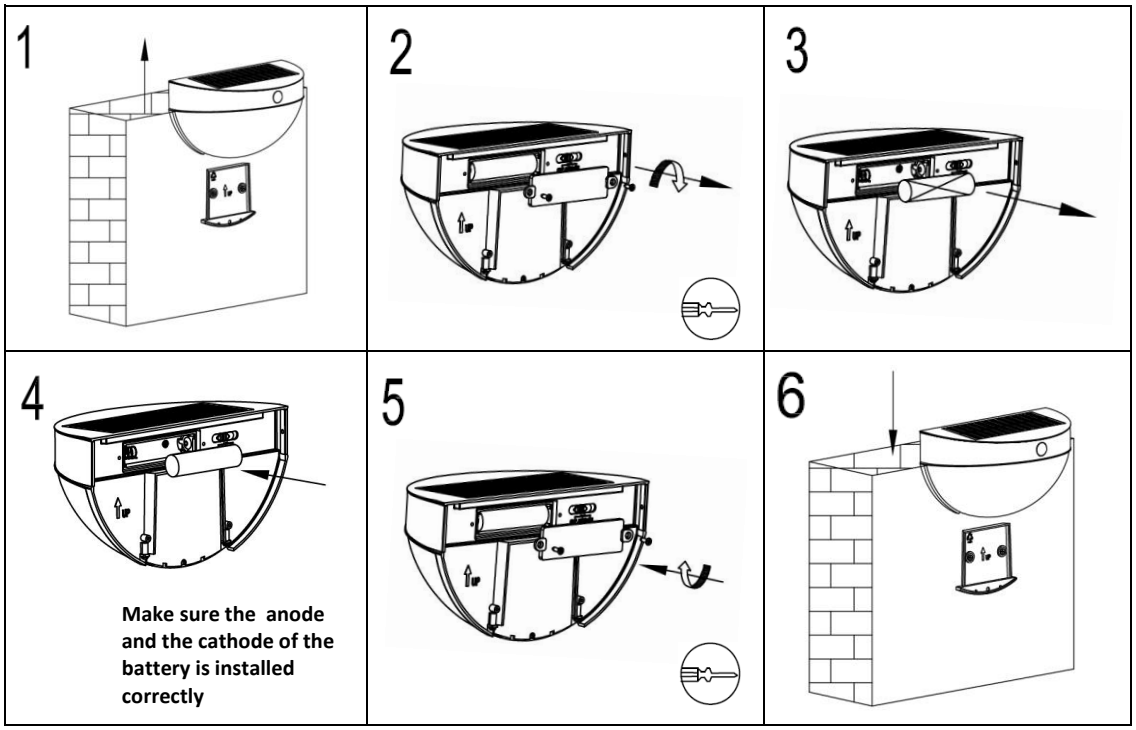

Service:

Germany (DE), Austria (AT), Switzerland (CH) :
www.ecolight.biz / +49 228 9691090
ECO-LIGHT Leuchten GmbH
Bücheler Weg 27 - D-53347 Alfter
France(FR): www.lutec-france.com / +33 04 75602568
- are members of
Lutec Group
CN8, Far East Industry Park , Yuyao, China
www.lutec.net

40K00012030